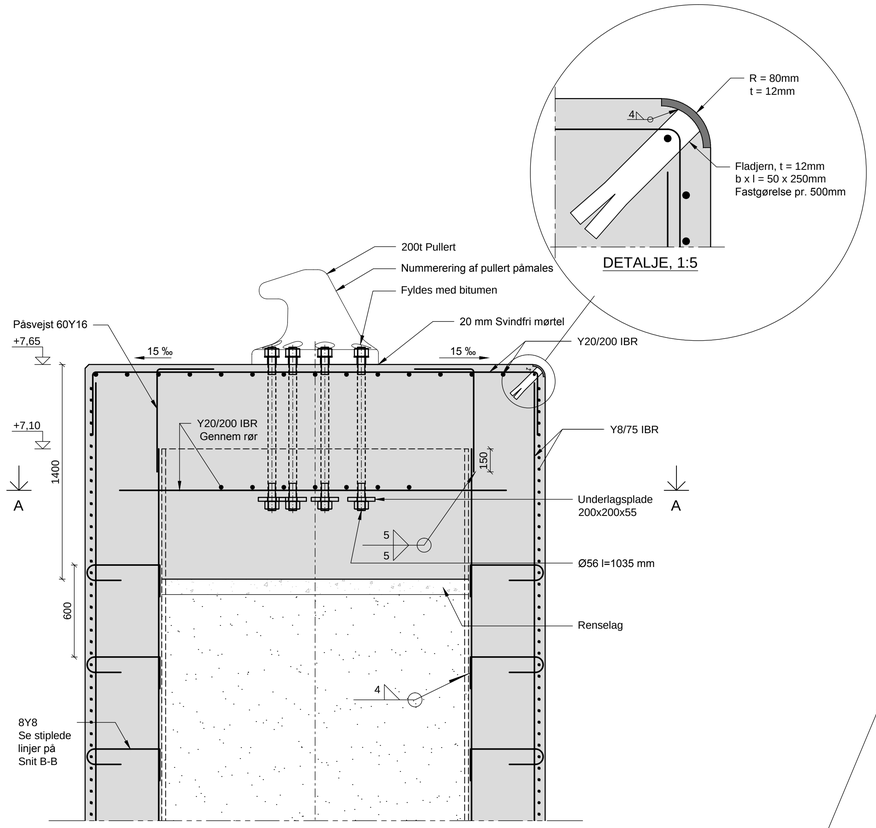

SNIT B-B, 1:20

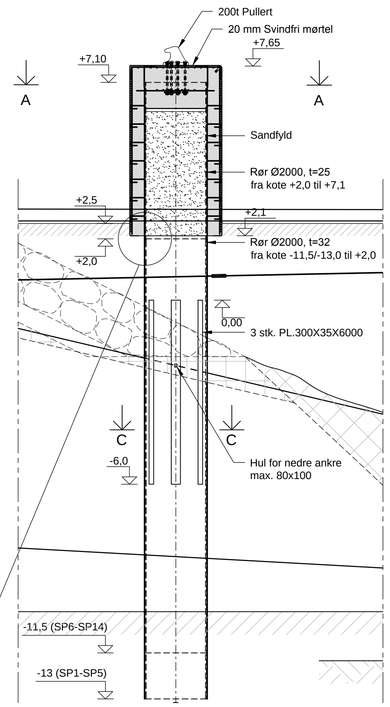

STORMPULLERT 200t, 1:100

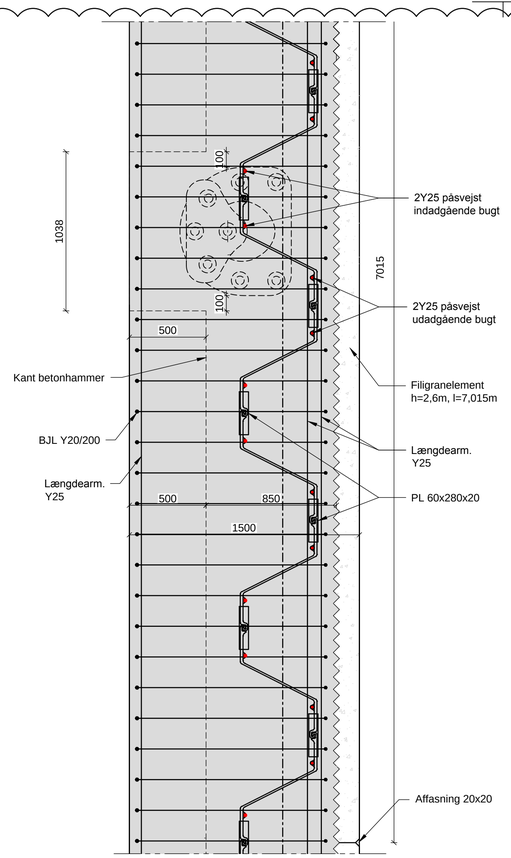

SNIT D-D, 1:20

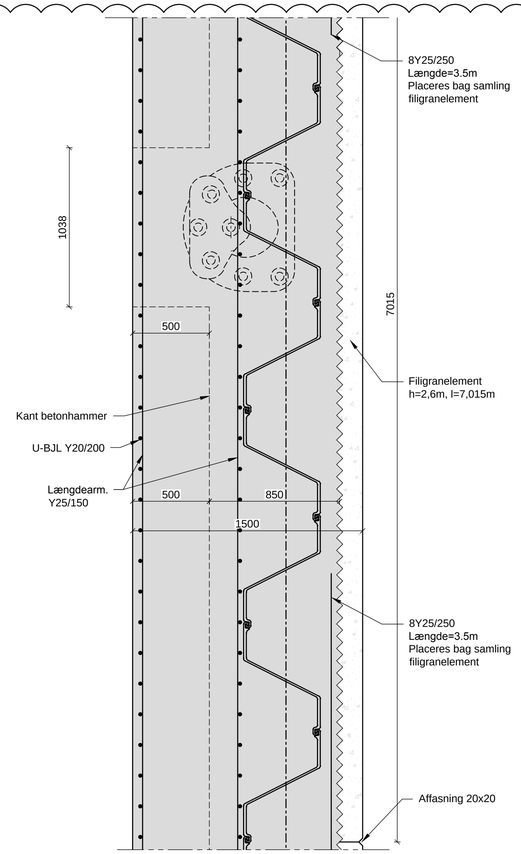

SNIT E-E, 1:20

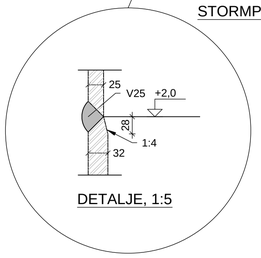

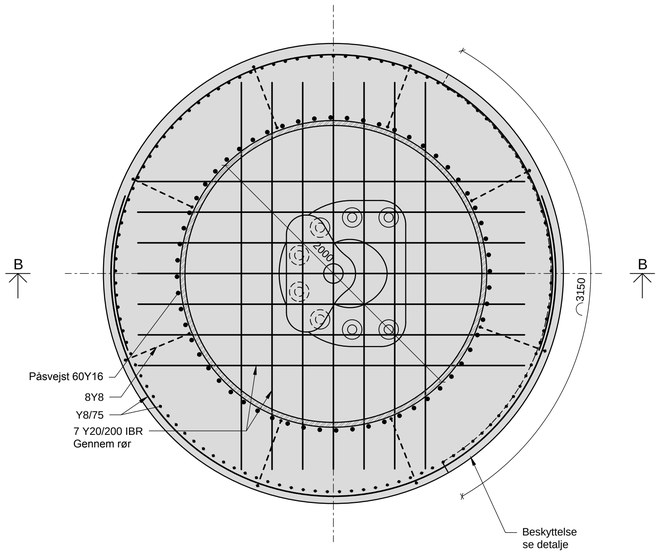

SNIT A-A, 1:20

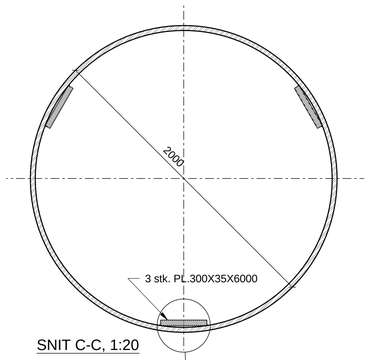

SNIT C-C, 1:20

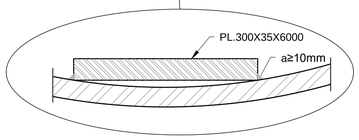

DETALJE, 1:5

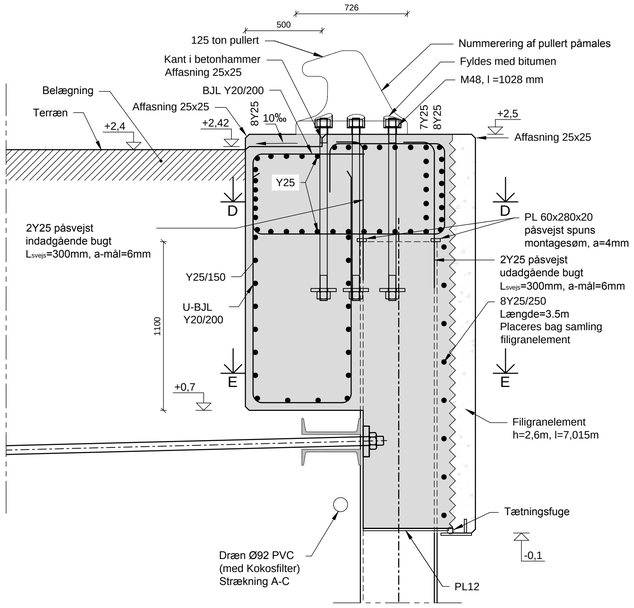

SNIT, 1:20
Pullertsokkel

NOTE:

C3_UD_K_311 4

Koter er i m angivet i kotesystem DVR90.
Ubenævnte mål er i mm.
Koordinatsystem er S34 Sjælland.
Pullert males gul. Farvekode oplyses af bygherre. Males efter anvisning fra leverandør.

FILIGRANELEMENT:
Fuger mellem filigran 10mm.
Betonkvalitet: svarende til nedenstående krav.
Armering: svarende til nedenstående krav. Armering i filigranelement og tilhørende armering mellem filigranelement og betonhammer er ikke vist på tegningen. Dette udføres som vist på tegning modtaget fra Züblin dateret 29.03.2012 Drawing No. "Klärungsblatt".

MATERIALER:
Boltestyrkeklasse 8.8 iht. DS/EN ISO 225:2010
Armering kv. B550 IBR iht. DS/EN 10080:2006
Beton C40 iht. DS/EN 2426:2011
Spunsvægge S420 iht. DS/EN102248:1995

HENVISNINGER:

Rammeplan	Se tegn. nr. C3_UD_K_301, C3_UD_K_302 og C3_UD_K_303
Indretningsplan	Se tegn. nr. C9_UD_O_103

Udgave	Betegnelse/Revision	Dato	Udfert	Kontrol	Godkendt
4	Stormpullert konstruktion ændret	2012.12.14	RJO/TPR	CHP	CHP
3	Generel revision. Hovedarmering er kun vist - se note	2012.08.08	RJO/HEL	CHP	CHP
2	Generel revision	2012.06.22	RJO/HEL		CHP
1	Rør på kant af stormpullert fundament tilføjet	2012.01.26	CHE	KBV	CHP

BY & HAVN I/S
ANLÆG
Nordre Toldbod 7, Postbox 2083, 1013 København K
Tlf 33 76 98 00, fax 33 76 99 16

NORDHAVNSUDVIDELSEN

○ Bygherrerådgiver:	**Grontmij**	Granskoven 8 2600 Glostrup	Telefon: 4348 6060 Web: www.grontmij.dk	Sag nr.: 23.0140.07
● Ingeniør:	**NIRAS A/S**	Sortemosevej 19 3450 Allerød	Telefon: 4810 4200 Web: www.niras.dk	Sag nr.: 202403
○ Arkitekt:	**Christensen & Co**	Bragesgade 10B, 2+3, sal 2200 København N	Telefon: 7244 4440 Web: www.christensenco.dk	Sag nr.: 50

Mål:	Format:	Udfert:	Kontrolleret:	Godkendt:	Dato:
1:100, 1:20	A1	MHA/HEL	THH	UAN	2011.07.14

Emne: Entreprise 1
Krydstogtterminal
Pullerter. Plan, snit og detaljer

Tegn nr.: C3_UD_K_311 Rev.: 4

Cad File: C3_UD_K_311.dwg